IOTROUTER® 纵横智控

产品规格书

T100

纵 横 智 控

产品介绍 PRODUCT INTRODUCTION

- 4G 全网通
- P2P 组网
- 子网代理
- 网络串口
- 远程运维

组网精灵 T100 是纵横智控推出的一款创新的**异地组网**设备，其搭载 ARM A7 处理器，配备 1 个 WAN/LAN 网口与 2 个 RS485 接口，9~36V 宽压供电及-20~85℃宽温设计，确保在复杂工业环境中稳定运行。

该产品核心优势聚焦**高效安全**组网：无需公网 IP 即可实现**内网穿透**，通过 **P2P 直连**摆脱云端带宽依赖，支持更大流量传输；采用**去中心化架构**，节点平等独立，可自主参与转发组网；同时支持 UDP NAT 穿透，复杂网络环境下连接稳定，搭配 **AES-GCM 加密**技术，全方位保障数据传输安全，广泛适用于各种分布式场景的远程管理与数据互通需求。

产品规格 PRODUCT SPECIFICATION

型号		T100
核心配置	处理器	ARM A7 处理器
	操作系统	Ubuntu
4G	模组	移远 - Cat.1（4G）
	支持频段	LTE-FDD：B1/B3/B5/B8 LTE-TDD：B34/B38/B39/B40/B41
	发射功率	LTE-FDD：Class 3 (23 dBm ±2 dB) LTE-TDD：Class 3 (23 dBm ±2 dB)
	带宽（最大速率为理论值，实际速率参考网络配置）	LTE-FDD：Max 10Mbps (DL) / Max 5Mbps (UL) LTE-TDD：Max 8.96Mbps (DL) / Max 3.1Mbps (UL)
网口	WAN/LAN	1 × 10M/100M 自适应
RS485	接口数	2 路
	接线口	A、B
	波特率	2400~921600bps
	数据位	7、8
	停止位	1、2
	校验位	NONE（无校验位）、EVEN（偶校验）、ODD（奇校验）
	保护	防静电、防浪涌
RTC	本地时钟	支持
指示灯	LED	4 个
电气参数	认证	CE
	电源适配器	12V/2A
	工作电压	9~36V
	工作电流	60mA/12V

产品规格 PRODUCT SPECIFICATION

环境参数	工作温度	-20~85℃
	存储温度	-20~85℃
	工作湿度	0~95%RH（无凝结）
	存储湿度	0~95%RH（无凝结）
机械参数	尺寸	83.8×58.5×25mm
	外壳材质	镀锌钢板
	安装方式	导轨
	散热方式	被动散热
	Rest 按键	长按 10s 复位
EMC	静电放电（ESD）	空气放电（Air）: Level 3 ±8KV 接触放电（Contact）: Level 2 ±4KV
	浪涌（SURGE）	Level 2 ±1KV
	脉冲群（EFT）	Level 2 ±1KV
软件功能	远程运维	支持
	远程管理	支持
	远程升级	支持
	P2P 组网	支持
	子网代理	支持
	网络串口	支持

接线说明 WIRING INSTRUCTION

接口标识图 - 1

接口标识图 - 2

接线说明 WIRING INSTRUCTION

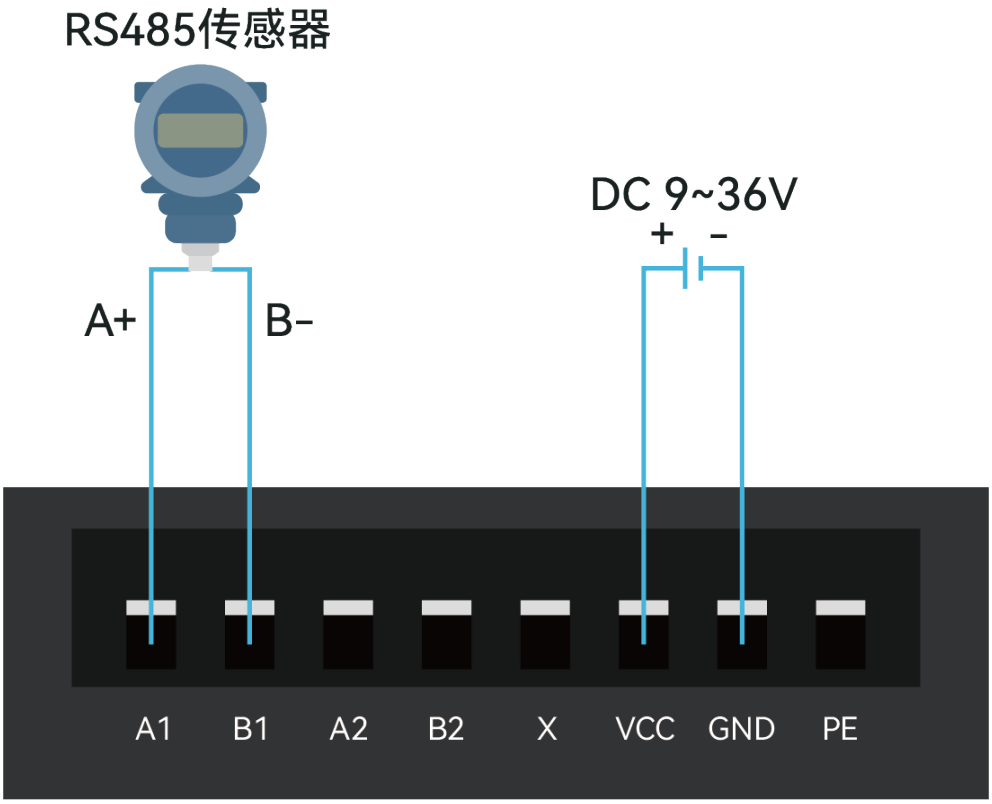

电源 & RS485 接线图示

安装说明 INSTALLATION INSTRUCTION

产品尺寸

领先的 IT 与 OT 融合产品提供商

成都纵横智控科技有限公司
公司地址：四川省成都市双流区华府大道一段 599 号

研发/生产中心：四川成都
产品咨询：朱经理-19381904226　杨经理-19381903226
商务合作：18982180645
技术支持：13308089138
投诉建议：028-83268936
官网：www.iotrouter.com
邮箱：support@iotrouter.com

天猫旗舰店　淘宝官方店　京东旗舰店